Dane aktualne na dzień: 26-11-2026 16:29

Link do produktu: https://www.markland.pl/przekaznik-mocy-12v-200a-sima-wm686-p-27352.html



Przekaźnik mocy 12V 200A SIMA WM686

Cena	**64,00 zł**
Dostępność	**Dostępny**
Numer katalogowy	**MP-1694**
Numer katalogowy części	**WM686-12-A-200**
Producent części	**Sima**
Typ samochodu	**4x4/SUV, Autobusy, Niezdefiniowany, Samochody ciężarowe, Samochody dostawcze, Samochody kempingowe, Samochody osobowe**

Opis produktu

PRZEKAŹNIK MOCY ZWIERNY 12V 200A



Przekaźnik jest wykonany bardzo solidnie z wysokiej jakości tworzyw dzięki czemu jest ceniony zarówno przez profesjonalistów jak i osoby stawiające na bezkompromisową jakość i pewność działania.

Przekaźnik cechuje bardzo duże maksymalne obciążenie cewki, pozwala to na zastosowanie przekaźnika jako uniwersalny sterownik zasilania wielu urządzeń o znaczymy poborze mocy.

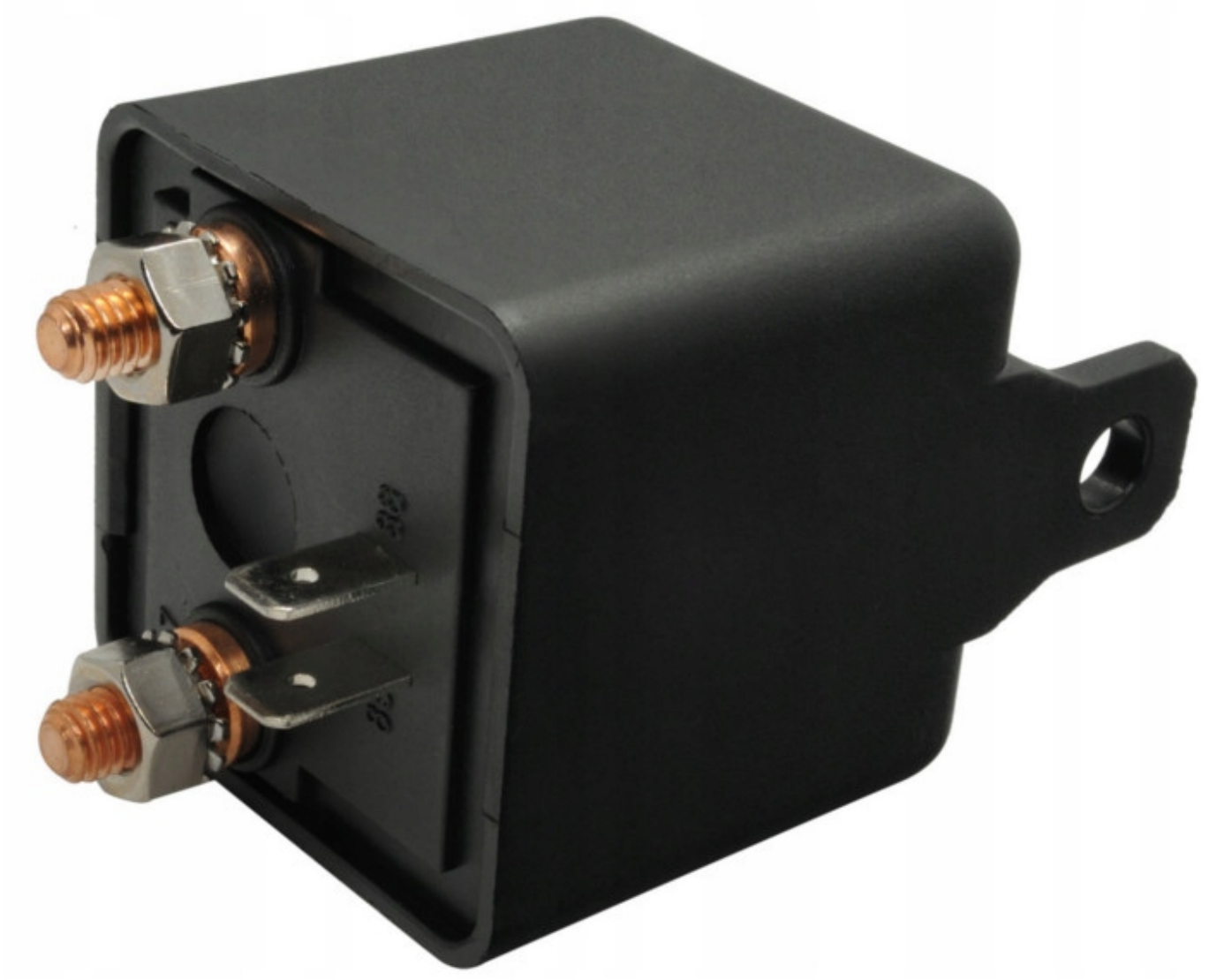

Parametry przekaźnika:

- Funkcja: **zwierny**
- Sterowanie cewki: **12V**
- Maksymalny prąd (ciągły): **200A**
- Maksymalny prąd (chwilowy, 2s): **800A**
- Liczba podłączeń: **4 szt.**
- Szerokość konektorów sterujących: **6,3mm**
- Śruby styków roboczych pod konektor: **M6**
- Temperatura pracy: **-40°C - +85°C**
- Wytrzymałość dielektryczna pomiędzy stykami: 50Hz 500VAC/1min
- Wytrzymałość dielektryczna między cewką a stykami: 50Hz 750VAC/1min



Wymiary:

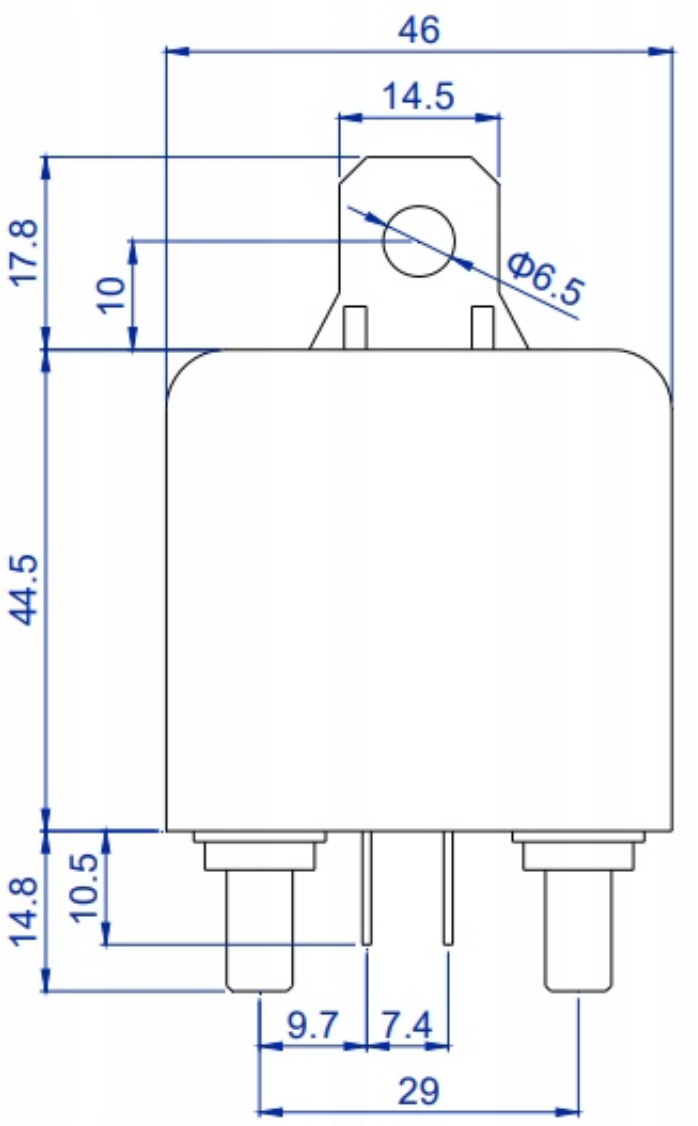
46
14.5
17.8
10
Φ6.5
44.5
14.8
10.5
9.7
7.4
29

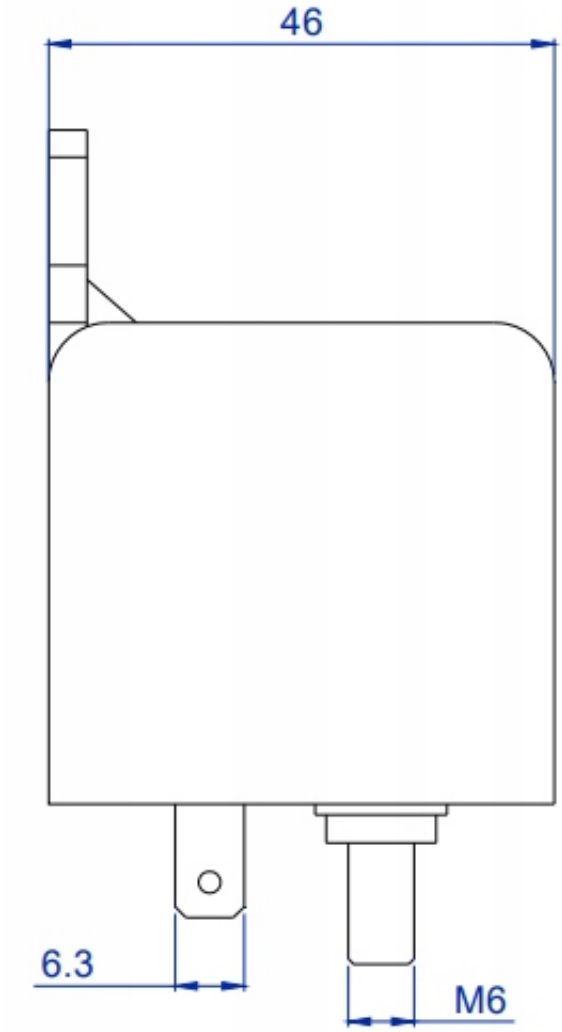
46
6.3
M6

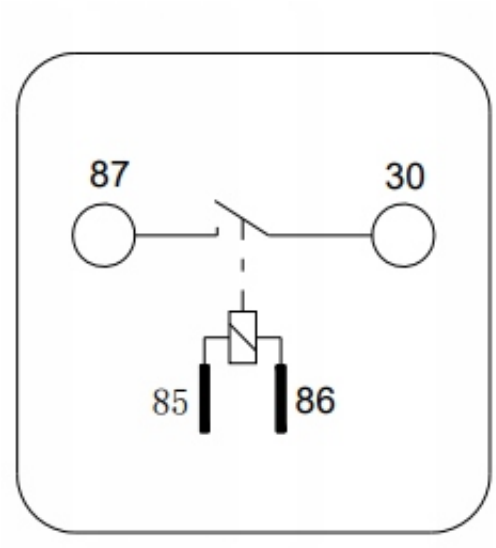
87
30
85
86

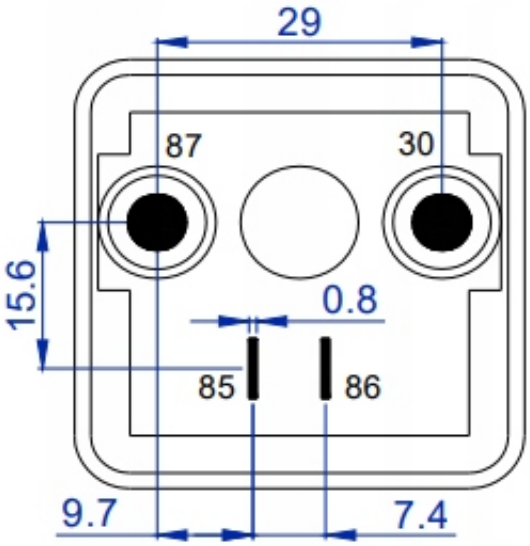
29
87
30
15.6
0.8
85
86
9.7
7.4