Dane aktualne na dzień: 25-11-2026 02:29

Link do produktu: https://www.markland.pl/swiatla-do-jazdy-dziennej-led-okragle-e4-rl-70mm-in388-p-27358.html



Światła do jazdy dziennej LED OKRĄGŁE E4 RL 70mm (IN388)

Cena	**49,00 zł**
Dostępność	**Aktualnie brak**
Numer katalogowy	**IN388**
Kod EAN	**4048541342520**
Strona zabudowy	**przód**
Numer katalogowy części	**DRL-05**
Strumień świetlny	**160 lm**
Napięcie	**12 V**
Moc	**8 W**
Typ samochodu	**4x4/SUV, Autobusy, Niezdefiniowany, Samochody ciężarowe, Samochody dostawcze, Samochody kempingowe, Samochody osobowe**
EAN (GTIN)	**4048541342520**
Rodzaj lampy	**uniwersalna**
Trwałość	**50000 h**
Jakość części (zgodnie z GVO)	**P - zamiennik o jakości porównywalnej do oryginału**
Waga produktu z opakowaniem jednostkowym	**0.3 kg**
Kształt	**okrągły**
Temperatura barwowa	**6000 K**

Opis produktu

Homologowane światła do jazdy dziennej LED

- z pełną homologacją E4 RL00 0087 wybitą na kloszu. Jest to w pełni legalny, dopuszczony do ruchu drogowego element oświetlenia samochodu.
- Barwa światła: Xenon White, ~6000k


LED Daytime Running Light
Safety
Daytime driving warning. Enhance driving safety, avoid traffic accident.
Auto Upgrade Kit
New fashion

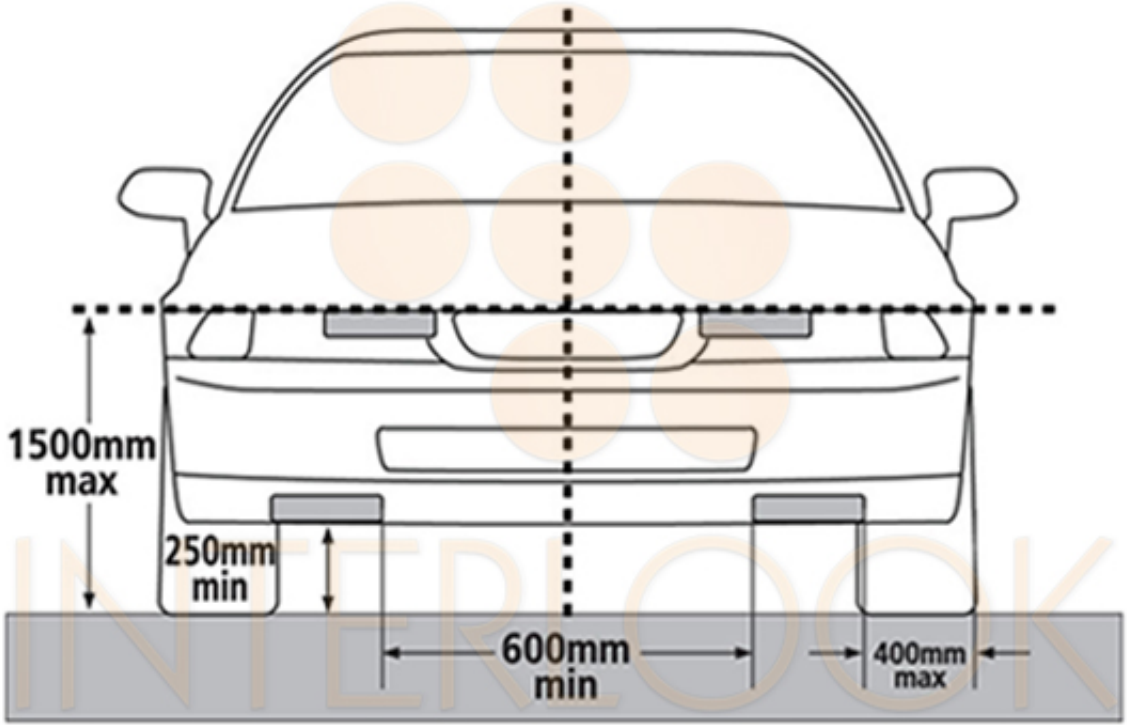
1500mm max
250mm min
600mm min
400mm max

Specyfikacja techniczna:

- **Moc wiązki światła:** 420 LM
- **Moc:** 3W/zestaw
- **Ilość diod LED na 1 lampę:** 4
- **Napięcie zasilania:** 12V lub 24V przy połączeniu szeregowym.
- **Certyfikaty:** CE, RoHS
- **Barwa światła:** ~6000k - Xenon White

- **Średnica** 70mm, **głębokość** 45mm

Światła diodowe LED przynoszą korzyści zarówno dla Twojego portfela, jak i zdrowia!

Energooszczędność – jak pokazują badania, oświetlenie LED jest o do 90% oszczędniejsze w poborze energii elektrycznej niż jego standardowe odpowiedniki. To najbardziej energooszczędny system świetlny na świecie.

Ponadto światła LED posiadają dużo większa odporność na uszkodzenia mechaniczne.

Niskie koszty utrzymania – dzięki bezawaryjności oraz długiej żywotności żarówek LED wymienia się znacznie rzadziej niż standardowe żarówki halogenowe. Nie wytwarza wysokiej temperatury, przez co nie angażuje dodatkowych urządzeń, takich jak klimatyzacja. Przyjazne dla zdrowia – w oświetleniu LED nie występuje promieniowanie słoneczne oraz tzw. „efekt pulsowania światła”. Dzięki temu jest przyjazne dla oczu – nie męczy wzroku nawet przy długim przebywaniu w jego świetle. Jest także bezpieczne, gdyż eliminuje zagrożenie porażenia prądem.

Ekologia – oświetlenie LED dzięki niskiemu zużyciu energii nie wytwarza praktycznie CO2, co więcej są całkowicie pozbawiona elementów wykonanych z rtęci oraz ołowiu. Brak potrzeby utylizacji – oświetlenie LED nie zawiera rtęci i innych materiałów ciężkich, a także żadnych szkodliwych substancji.

Nowoczesny wygląd - dzięki oświetleniu LED samochód zyskuje na atrakcyjności wizualnej oraz bezpieczeństwu podróżujących.

- Niezbędne elementy mocujące
- Opakowanie



