Dane aktualne na dzień: 25-11-2026 02:29

Link do produktu: https://www.markland.pl/swiatla-led-do-jazdy-dziennej-drl-14-12-5cm-dl-p-25558.html



Światła LED do jazdy dziennej DRL 14 12,5cm dł.

Cena	**57,00 zł**
Dostępność	**Aktualnie brak**
Numer katalogowy	**IN220**

Opis produktu

DRL 14 | Światła LED do jazdy dziennej | najmniejsze (IN220)

- Model najmniejszych lamp do jazdy dziennej w wersji STANDARD.

- Głównymi zaletami modeli STANDARD jest duża ilość światła przy zachowaniu minimalnego zużycia prądu

- z pełną homologacją E4 RL00 0087


LED Daytime Running Light
Safety
Energy Conservation
New fashion



Homologowane światła do jazdy dziennej LED

- z pełną homologacją E4 RL00 0087 wybitą na kloszu. Jest to w pełni legalny, dopuszczony do ruchu drogowego element oświetlenia samochodu.
- Barwa światła: Xenon White, ~6000k

Specyfikacja techniczna:

- **Moc wiązki światła:** 400 LM
- **Moc:** 2W / zestaw
- **Ilość diod LED na 1 lampę:** 4
- **Napięcie zasilania:** 12V lub 24V przy połączeniu szeregowym.
- **Certyfikaty:** CE, RoHS
- **Barwa światła:** ~6000k - Xenon White

Wymiary świateł:

- **Szerokość x Wysokość x Głębokość:** 125x25x35mm

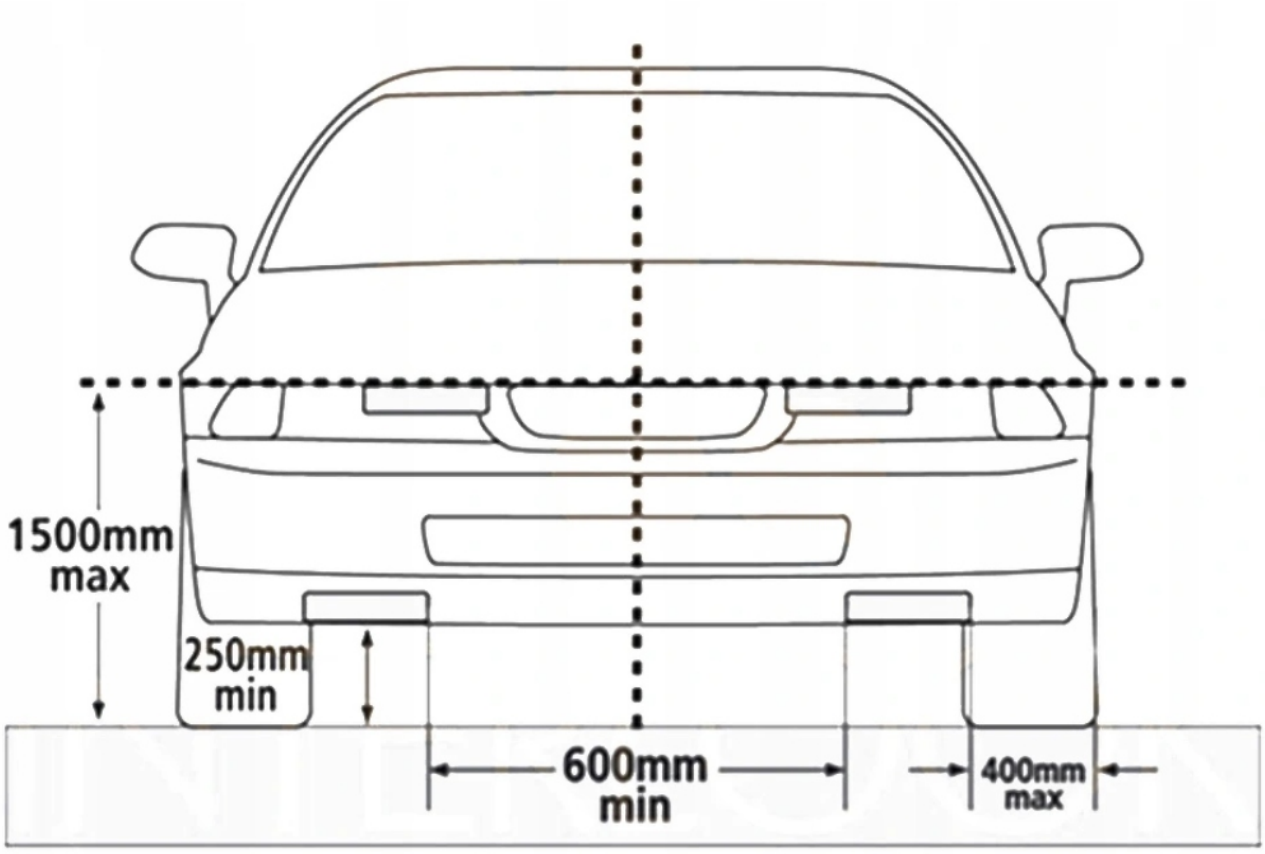
1500mm
max
250mm
min
600mm
min
400mm
max

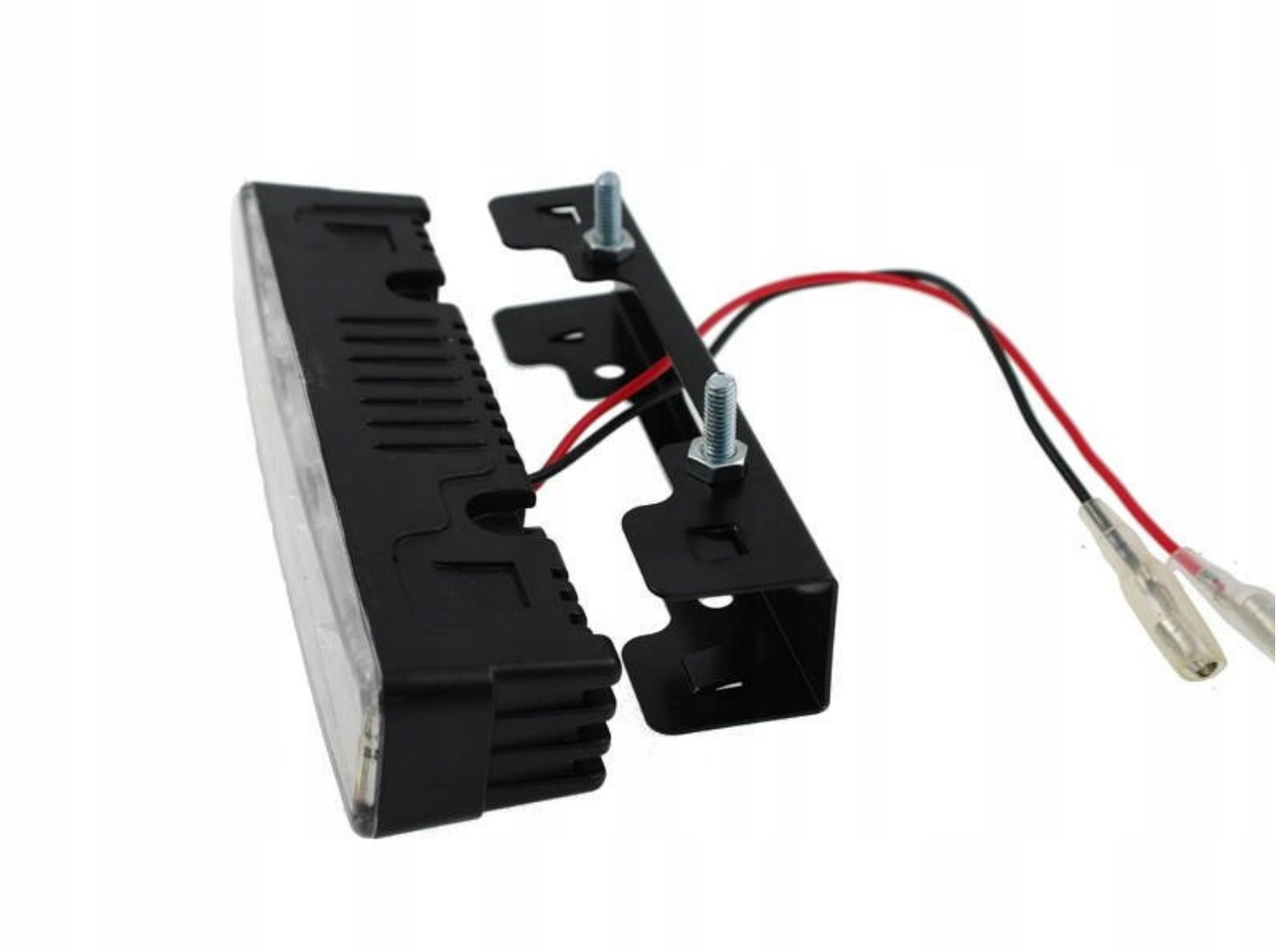

Światła diodowe LED przynoszą korzyści zarówno dla Twojego portfela, jak i zdrowia!

Energooszczędność – jak pokazują badania, oświetlenie LED jest o do 90% oszczędniejsze w poborze energii elektrycznej niż jego standardowe odpowiedniki. To najbardziej energooszczędny system świetlny na świecie.

Żywotność – diody LED czołowych światowych producentów, które znajdziesz w naszej ofercie, będą Ci służyć nawet do 50 000 godzin, czyli nawet 50 razy dłużej niż standardowe żarówki. Ponadto światła LED posiadają dużo większa odporność na uszkodzenia mechaniczne.

Niskie koszty utrzymania – dzięki bezawaryjności oraz długiej żywotności żarówek LED wymienia się znacznie rzadziej niż standardowe żarówki halogenowe. Nie wytwarza wysokiej temperatury, przez co nie angażuje dodatkowych urządzeń, takich jak klimatyzacja. Przyjazne dla zdrowia – w oświetleniu LED nie występuje promieniowanie słoneczne oraz tzw. „efekt pulsowania światła". Dzięki temu jest przyjazne dla oczu – nie męczy wzroku nawet przy długim przebywaniu w jego świetle. Jest także bezpieczne, gdyż eliminuje zagrożenie porażenia prądem.

Ekologia – oświetlenie LED dzięki niskiemu zużyciu energii nie wytwarza praktycznie CO2, co więcej są całkowicie pozbawiona elementów wykonanych z rtęci oraz ołowiu. Brak potrzeby utylizacji – oświetlenie LED nie zawiera rtęci i innych materiałów ciężkich, a także żadnych szkodliwych substancji.

Nowoczesny wygląd - dzięki oświetleniu LED samochód zyskuje na atrakcyjności wizualnej oraz bezpieczeństwu podróżujących.

Co znajdzie się w przesyłce?

- Dwie lampy świateł do jazdy dziennej
- Niezbędne elementy mocujące
- Opakowanie